DREHEN	TURNING	TOURNAGE	TORNIRE
FRÄSEN	MILLING	FRAISAGE	FRESARE
BOHREN	DRILLING	PERÇAGE	FORARE
SCHLEIFEN	GRINDING	RECTIFICATION	RETTIFICARE
SÄGEN	SAWING	SCIAGE	SEGARE
BIEGEN	BENDING	CINTRAGE	PIEGARE
ABKANTEN	WELDING	PLIAGE	SMUSSARE

MASCHINEN-WAGNER
WERKZEUGMASCHINEN GMBH
ROBERT-BOSCH-STR. 1
77871 RENCHEN
TEL 0 78 43 / 700-0
FAX 0 78 43 / 15 10

WWW.WAGNER-MASCHINEN.DE
INFO@WAGNER-MASCHINEN.DE

WWW.TRENNJAEGER.DE

PORTFOLIO 2016

MORE PRODUCTIVITY

WAGNER | TRENNJAEGER

QUALITÄT
SEIT 1966

V.L.N.R.: CHRISTINE WAGNER, RAIMOND WAGNER, STEFANIE WAGNER-DIETRICH, RALPH DIETRICH, URSULA WAGNER

D

UNSERE SPEZIALITÄT: DIE EHRE.

Seit nunmehr rund 50 Jahren erhalten Sie von uns eine Top-Performance, was im Maschinenmarkt nicht selbstverständlich, sondern eher selten ist. Gerade als Familienbetrieb bieten wir Ihnen eine hochmotivierte, flexible und individuelle Alternative zu großen Konzernen.

So sind die annähernd 50 Jahre auch weniger Anlass für Sentimentalität, sondern sehr viel mehr ein Nachweis für die Qualität, Betriebssicherheit und Marktfähigkeit unserer Maschinen, für die Zuverlässigkeit all unserer AddOns und Services sowie die Partnerschaftlichkeit der von jedem Familienmitglied persönlich garantierten Verhaltenskultur. Anders sind 50 Jahre Wagner nicht zu erklären.

Darauf verpflichten wir uns. Jeden Tag.
Ihre Familie Wagner

GB

OUR SPECIALITY: THE HONOUR

Since nearly 50 years you are receiving a top performance from us which is not usual but rare in the machine tool market. Especially as family business we are offering a highly motivated, flexible and individual alternative to large corporations.

That is why 50 years are less a cause for sentimentality but rather a prove of quality, operational safety and marketability of our machines, reliability of our add-ons and services plus partnering as code of conduct guaranteed by every family member. Otherwise 50 years of Wagner cannot be explained.

That is our promise. Every day.
Your Wagner Family

F

NOTRE SPÉCIALITÉ: L'HONNEUR

Depuis plus de 50 ans vous obtenez de nous une Top-Performance, ce qui n' est pas une évidence dans le domaine des machines outils, mais plutôt une rareté. En tant qu'entreprise familiale, nous vous proposons, contrairement aux grands groupes, une motivation élevée, une flexibilité et un conseil individualisé.

Ainsi ces presque 50 années ne sont pas l'occasion de faire du sentiment, mais sont plutôt une preuve de qualité, de constance de notre entreprise, de compétitivité de nos machines, de la fiabilité de tout nos AddOns, de nos services et de nos partenariats . Chaque membre de la famille Wagner y contribue avec sa ligne de conduite personnelle. Les 50 ans de la société Wagner ne peuvent s'expliquer autrement

Nous nous y engageons. Chaque jour.
Votre Famille Wagner

I

LA NOSTRA SPECIALITÀ: L'ONORE

Da 50 anni le nostre migliori prestazioni sono al Vostro servizio: cosa non scontata, anzi piuttosto rara nel settore delle macchine utensili. Proprio perché azienda a conduzione familiare, siamo in grado di offrirVi un'alternativa altamente motivata, flessibile e personalizzata rispetto alle grandi società.

I nostri ormai passati 50 anni, quindi, non sono tanto motivo di sentimentalismo, quanto la prova della qualità, della commerciabilità e dell'affidabilità delle nostre macchine, dei nostri componenti e servizi aggiuntivi e allo stesso tempo, mettono in evidenza la partnership come cultura di comportamento, garantita da ogni membro della famiglia. Non c'è modo migliore per descrivere i 50 anni di Wagner.

Questo è il nostro impegno. Ogni giorno.
La "Vostra" famiglia Wagner

D

WILLKOMMEN!

Besuchen Sie uns! Wenn Sie Zeit und Lust haben, kommen Sie einfach bei uns vorbei – vielleicht sogar verbunden mit ein paar interessanten Tagen hier im schönen Schwarzwald. Überzeugen Sie sich selbst von unseren Maschinen, den Möglichkeiten, ja – und den Menschen. Denn im **persönlichen Gespräch** lassen sich Ihre individuellen Vorstellungen und all die technisch komplexen Details unserer Maschinen sowie die damit verbundenen Themen wie z. B. Services, Schulung, Wartung, Ersatzteile usw. sehr viel leichter und umfassender klären.

Also besuchen Sie uns. **Auf 4.000 m² Ausstellungsfläche** präsentieren wir Ihnen das ganze Programm. Betrachten Sie sich eingeladen zu unseren halbjährlichen **Hausmessen** (Termine siehe www.maschinen-wagner.de) oder auf unserem Stand bei den wichtigsten Messen. Oder rufen Sie einfach an, wenn Sie Fragen haben. Sie sind immer herzlich willkommen!

Darauf freuen wir uns.

GB

WELCOME!

Come visit us! If you can make the time, just come visit us – perhaps in combination with a few interesting days in the beautiful Black Forest. Convince yourself of our machines, the possibilities, and the people. Since we can clarify more easily and comprehensive your individual concepts and all the complex technicalities of our machines together with related topics such as service, training, maintenance, spare parts etc. in **one-on-one conversations**. So come visits us.

On 4,000 m² floor space we are presenting our complete program to you. Please feel free to join us on our biannual **open house** (for dates see www.maschinen-wagner.de) or on our stand at all the major exhibitions. Or simply give us a call if you have any questions. You are always welcome!

That is what we are looking forward to.

MASCHINEN WAGNER

F

BIENVENUE!

Venez nous voir! Quand vous en aurez le temps et l'envie, passez, profitez-en pour séjourner quelques jours dans notre belle Forêt-Noire. Laissez-vous convaincre par nos machines, leurs possibilités et par nous. Nous serons ainsi à même, pendant une **discussion personnelle**, de définir vos besoins et vos attentes et de vous présenter de manière détaillée nos offres de services concernant la formation, l'entretien et le service après vente.

Donc, passez nous rendre visite. Avec plus de **4000 m² de surface d'exposition** nous sommes en mesure de vous présenter notre programme complet. Considérez-vous comme invités a nos **journées portes ouvertes** bisannuelle (Veuillez consulter les dates sur www.maschinen-wagner.de) ou sur nos stands lors des grandes foires. Si vous avez des questions n'hésitez pas a nous appeler. Vous serez toujours les bienvenus.

Nous serons heureux de vous accueillir.

I

BENVENUTO!

Venite a trovarci! Se avete tempo e voglia, venite semplicemente a trovarci, eventualmente anche un paio di giorni interessanti, qui nella splendida Foresta Nera. Abbiate fiducia nelle nostre macchine, nelle possibilità e nella gente. Con un **colloquio individuale** per lasciare le Vostre idee e tutti i dettagli complessivi tecnici delle nostre macchine e argomenti correlati, quali per esempio assistenza, formazione, manutenzione, parti di ricambio in modo che sia molto più facile spiegare tutto completamente.

Allora venite a trovarci su **4.000 m2 di superficie espositiva p**resenteremo l'intero nostro programma. Considerate Vi invitati alla nostra **mostra espositiva semestrale in casa** (per le date vedi www.maschinen-wagner.de) o presso il nostro Stand nelle fiere più importanti. O semplicemente chiamate se avete domande da fare, sarete sempre i benvenuti!

Non vediamo l'ora.

MASCHINEN WAGNER

01

CNC-DREHMASCHINEN
CNC-LATHES
TOURS CNC
TORNI CNC

CNC-DREHMASCHINEN
CNC-LATHES
TOURS CNC
TORNI CNC

Einzelteile und Kleinserien
Single and mid size batch
Tourner à moindre coûts
Pezzi singoli e piccole serie

Zyklendrehmaschine mit umfangreichen Optionen
Cycle lathe with many options
Tour à cycles avec un grand choix d'option
Torni ad auto-apprendimento con molte opzioni

	WDE 360	WDE 500	WDC 390	WDC 460	WDC 560	WDC 660	WDC 760
mm	360 / 180	500 / 280	390 / 240	460 / 295	560 / 390	660 / 460	760 / 560
mm	1.000	1.500	1.250	1.250	1.000 - 3.000	1.500 - 4.000	1.500 - 4.000
mm min^{-1}	38 / 3.500	82 / 2.200	54 / 3.500	54 / 3.500	80 / 2.400	105 / 2.000	105 (155) / 2.000
kg	1.700	3.000	2.300	2.700	3.700 - 4.800	4.900 - 8.200	5.100 - 8.400

MASCHINEN WAGNER

CNC-DREHMASCHINEN
CNC-LATHES
TOURS CNC
TORNI CNC

Universelle Schwer-Zerspannung
Universal purpose heavy duty cutting
Usinage lourd universel
Impiego universale per asportazione trucioli pesante

Kundenspezifische Schwer-Drehmaschine
Heavy duty cutting on customer demand
Usinage lourd spécifique au client
Torni per lavorazioni pesanti

	FCL 32	FCL 40	WDR 660-1100	WDR 1200-1500	WDR 1600-2100
mm	815 / 470	1015 / 670	660/310 | 760/410 | 860/510 | 1.000/650 | 1.100/750	1.200/830 | 1.200/930 | 1.400/1.030 | 1.500/1.130	1.600/1.120 | 1.700/1.220 | 1.800/1.320 | 1.900/1.420 |
mm	2.000 - 4.000	2.000 - 4.000	1.000 - 10.000	1.500 - 10.000	2.000 - 12.000
mm min^{-1}	134 / 1.200	134 (160) / 1.200	130 (230 / 360) / 1.200	165 (230 / 360) / 660	230 (310 / 360) / 400
kg	9.100 - 11.100	10.200 - 12.200	9.000 - 17.000	10.500 - 19.000	auf Anfrage

CNC-DREHMASCHINEN
CNC-LATHES
TOURS CNC
TORNI CNC

Dynamische Drehmaschine Einzelteile bis Drehautomat
Dynamic lathe from single batch to mass production
Tour dynamique, pièces individuelles jusqu'à Tour automatique
Tornio dinamico per pezzi singoli fino tornitura automatica

Komplettbearbeitung in der Job Shop Anwendung
Job shop for complete machining
Usinage intégral dans la fonction Job Shop
Lavorazione completa per job shop

	WDS 300	WDS 480	WDS 560	WDS 480 A	WDS 560 A
mm	300 / 230	480 / 330	560 / 460	480 / 330	560 / 460
mm	275	540	730 / 1.240	540	730 / 1.240
mm min^{-1}	45 / 6.000	52 (75) / 4.500	75 (90) / 3.500	52 (75) / 4.500	75 (90) / 3.500
kg	2.000	3.450	5.000 - 5.860	3.450	5.540 - 6.400

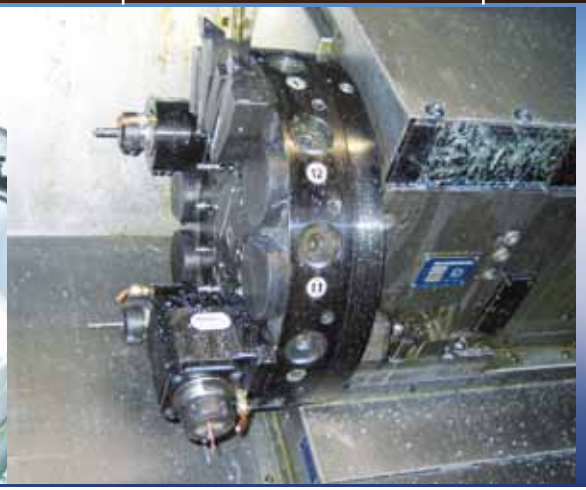

MASCHINEN WAGNER

CNC-DREHMASCHINEN
CNC-LATHES
TOURS CNC
TORNI CNC

Universelle Schwerzerspanung
Universal heavy duty lathe
Usinage lourd universel
Tornio universale per asportazione trucioli pesante

Schwer-Drehmaschine
Rigid lathe
Tour lourd
Tornio rigido

Kundenspezifische Schwerzerspanung
Customized heavy machine
Usinage lourd spécifique au client
Macchina personalizzabile
asportazione trucioli pesante

	WDST 600	WDST 780	WDST 900
mm	600 / 450	780 / 500	900 / 725
mm	600 / 1.100	700 / 1.250 / 1.750	2.000 / 3.000
mm min^{-1}	75 / 3.200	75 (91 / 117) / 3.200	165 (230) / 1.000
kg	5.000 / 5.500	6.500 / 7.700 / 9.000	15.000 / 17.000

MASCHINEN WAGNER

02

CNC-FRÄSMASCHINEN
CNC MILLING MACHINES
FRAISEUSES CNC
FRESATRICI CNC

CNC-FRÄSMASCHINEN
CNC MILLING MACHINES
FRAISEUSES CNC
FRESATRICI CNC

Universal CNC Fräsen
Universal CNC milling
Fraiseuse universelle CNC
Fresatrice CNC universale

Präzision CNC Fräsmaschine
Precision CNC milling machine
Fraiseuse CNC de précision
Fresatrice CNC di precisione

	WBE 750 S	WBE 1000 S	WBE 1300 S	WBE 1000 R	WBE 1300 R
mm	750 x 400 x 580	1.000 x 420 x 580	1.300 x 500 x 580	1.000 x 500 x 480	1.300 x 500 x 570
kW	12 / 9	12 / 9	12 / 9	12 / 9	12 / 9
min^{-1}	4.200	4.200	4.200	6.000	6.000
kg	2.500	3.700	3.900	3.700	3.900

MASCHINEN WAGNER

CNC-FRÄSMASCHINEN
CNC MILLING MACHINES
FRAISEUSES CNC
FRESATRICI CNC

Günstig großflächige Teile fräsen
Favorable cutting large pieces
Fraisage à moindre coûts de grandes pièces
Fresatrici dalle grandi dimensioni a costi contenuti

	WBE 1600 R	WBE 2000 R	WBE 2500 R	WBE 3000 R
mm	1.600 x 800 x 630	2.000 x 800 x 630	2.500 x 800 x 630	3.000 x 800 x 630
kW	15 / 11	15 / 11	15 / 11	15 / 11
min^{-1}	8.000 / 10.000	8.000 / 10.000	8.000 / 10.000	8.000 / 10.000
kg	6.300	6.600	8.400	8.700

CNC-FRÄSMASCHINEN
CNC MILLING MACHINES
FRAISEUSES CNC
FRESATRICI CNC

Klassische Bettfräsmaschine
Traditionel bed type milling machine
Fraiseuse horizontale classique
Fresatrice a banco fisso tradizionale

	WMB 1500	WMB 2000	WMB 3000	WMB 4000
mm	1.500 x 1.000 x 970	2.000 x 1.000 x 970	3.000 x 1.000 x 970	4.000 x 1.000 x 970
kW	25	25	25	25
min^{-1}	3.500	3.500	3.500	3.500
kg	8.200	10.000	12.500	13.500

MASCHINEN WAGNER

CNC-FRÄSMASCHINEN
CNC MILLING MACHINES
FRAISEUSES CNC
FRESATRICI CNC

Flexible Schwerteilebearbeitung
Universal heavy cutting
Usinage lourd flexible
Lavorazione flessibile di pezzi pesanti

	WHB 1000	WHB 2150	WHB 2600	WHB 3200
mm	1.400 x 900 x 1.000	2.150 x 1.400 x 1.100	2.600 x 1.400 x 1.100	3.200 x 1.400 x 1.100
kW	18,5 / 12	18,5 / 12	18,5 / 12	18,5 / 12
min^{-1}	6.000	6.000	6.000	6.000
kg	15.000	21.000	23.000	25.000

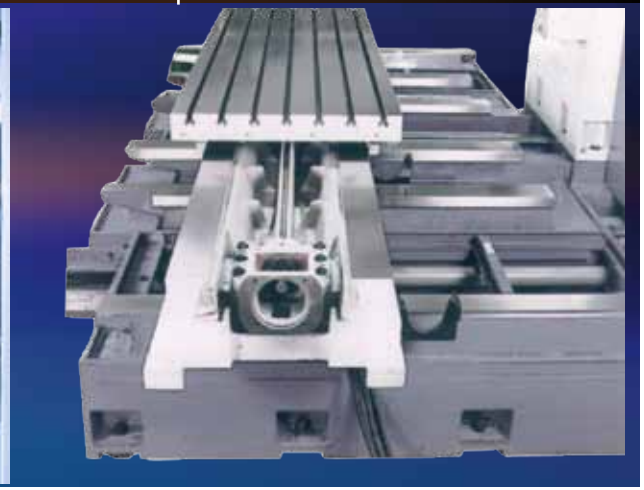

MASCHINEN WAGNER

03

CNC-BEARBEITUNGSZENTREN
CNC MACHINING CENTERS
CENTRES D'USINAGE CNC
CENTRI DI LAVORO CNC

CNC-BEARBEITUNGSZENTREN
CNC MACHINING CENTERS
CENTRES D'USINAGE CNC
CENTRI DI LAVORO CNC

Dynamische Fräsarbeiten zum günstigen Preis

Dynamic milling with economic pricing

Travaux de fraisage dynamique au prix le plus abordable

Fresatura dinamica ad un prezzo economico

Bestseller

	WMC 600 L	WMC 800 L	WMC 1000 L	WMC 1100	WMC 1200	WMC 1400
mm	600 x 400 x 450	800 x 500 x 550	1.000 x 500 x 550	1.100 x 650 x 600	1.200 x 700 x 600	1.400 x 700 x 600
kW	11 / 5,5	13 / 7,5	13 / 7,5	30 / 22	30 / 22	30 / 22
min^{-1}	8.000 / 10.000	8.000 / 10.000	8.000 / 10.000	SK 40:8.000/12.000 SK 50: 6.000	SK 40:8.000/12.000 SK 50: 6.000	SK 40: 8.000/12.000 SK 50: 6.000
kg	4.800	5.000	7.000	8.000	8.500	10.000

MASCHINEN WAGNER

CNC-BEARBEITUNGSZENTREN
CNC MACHINING CENTERS
CENTRES D'USINAGE CNC
CENTRI DI LAVORO CNC

Schwere Fräsleistung für Großteile
Heavy milling for big parts
Grand rendement de fraisage de grandes pièces
Grande resa nella fresatura di grandi pezzi

	WMC 1600	WMC 1800	WMC 2000	WMC 2500	WMC 3000
mm	1.600 x 800 x 700	1.800 x 800 x 700	2.000 x 1.000 x 800	2.500 x 1.000 x 800	3.200 x 1.100 x 900
kW	30 / 22	30 / 22	30 / 22	30 / 22	30 / 22
min^{-1}	SK 40: 8.000 / 12.000 SK 50: 6.000	SK 40: 8.000 / 12.000 SK 50: 6.000	SK 40: 8.000 / 12.000 SK 50: 6.000	SK 40: 8.000 / 12.000 SK 50: 6.000	SK 40: 8.000 / 12.000 SK 50: 6.000
kg	15.000	15.500	20.000	23.000	24.000

CNC-BEARBEITUNGSZENTREN
CNC MACHINING CENTERS
CENTRES D'USINAGE CNC
CENTRI DI LAVORO CNC

Top-Preis mit großem Arbeitsraum
Top Price with big working space
Excellent prix pour une grande capacité de travail
Prezzi eccellenti per una grande capacità di lavoro

Dynamische Großteilefertigung
Dynamic large milling job
Production dynamique de grandes pièces
Produzione dinamica di grandi pezzi

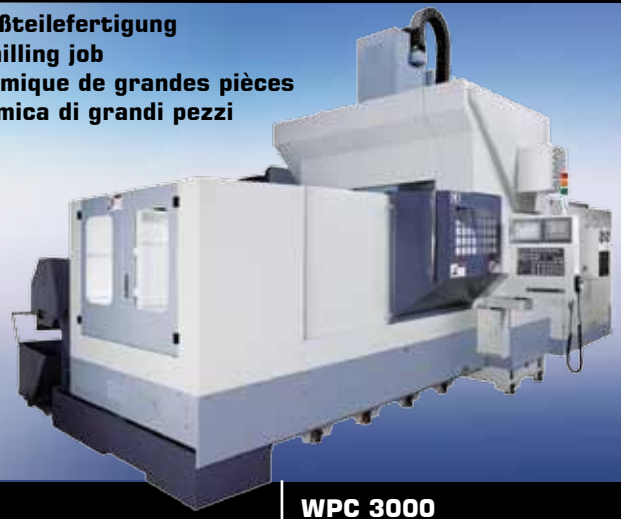

	WME 1300	WME 1600	WPC 2000	WPC 3000
mm	1.300 x 500 x 570	1.600 x 800 x 630	2.000 x 1.600 x 700	3.000 x 1.600 x 700
kW	12	12	28	28
min^{-1}	8.000 / 10.000	SK 40: 8.000 / 10.000 SK 50: 6.000	SK 40: 8.000 / 12.000 SK 50: 6.000	SK 40: 8.000 / 12.000 SK 50: 6.000
kg	4.900	7.300	21.000	24.000

04

CNC 5-ACHS & HSC ZENTREN
CNC 5-AXIS & HSC MACHINING CENTERS
CNC 5 AXES & HSC CENTRE D‘USINAGES
CNC 5 ASSI & HSC CENTRI DI LAVORO

CNC-BEARBEITUNGSZENTREN
CNC MACHINING CENTERS
CENTRES D'USINAGE CNC
CENTRI DI LAVORO CNC

5-Achs Allrounder mit großem Arbeitsbereich
5 axes all-round with big working area
5ème axe polyvalent avec une grande zone de travail
5 assi polivalenti con ampia gamma lavoro

Kompakte 5-Achs Främaschine
Compact 5 axes machine
Fraiseuse 5 axes compact
Fresatrice compatta 5 assi

		WMC 1100 B	**WMC 5A 620 G**
X Y Z	mm	1.100 x 650 x 600 x 400	620 x 460 x 460 x 650
kW	kW	18 / 11,5	13 / 9
	min^{-1}	12.000	12.000
	kg	7.500	8.500

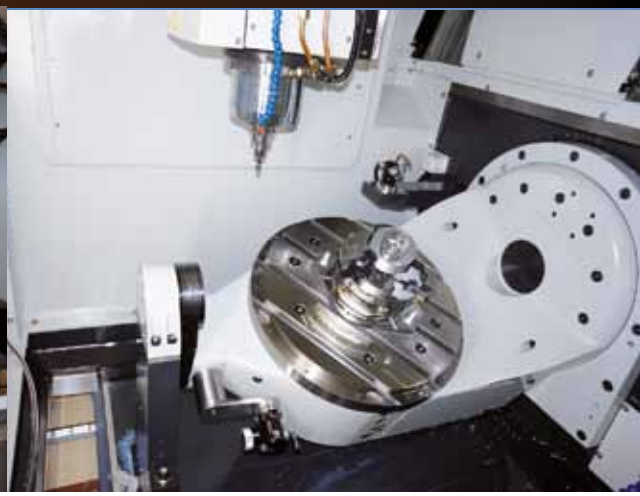

MASCHINEN WAGNER

CNC-BEARBEITUNGSZENTREN
CNC MACHINING CENTERS
CENTRES D'USINAGE CNC
CENTRI DI LAVORO CNC

5 Achsen für jede Anwendung
5 axes for all purpose
5 axes pour chaque utilisation
Lavorazione 5 assi
per ogni applicazione

Dynamische HSC Fräsmaschine
Dynamic HSC cutting
Fraiseuse dynamique HSC
Fresatrice dinamica HSC

		WFS 2000	WFS 3000	WMC 500 SL
X Y Z C	mm	2000 x 600 x 750	3000 x 600 x 750	500 x 400 x 350
kW	kW	18 / 11,5	18 / 11,5	4,5
	min^{-1}	12.000	12.000	32.000 / 40.000
	kg	14.000	18.000	3.000

FSG-1224ADIII

05
SCHLEIFMASCHINEN
GRINDER
RECTIFIEUSES
RETTIFICATRICI

FLACHSCHLEIFMASCHINEN
SURFACE GRINDER
RECTIFIEUSES PLANES
RETTIFICATRICI IN PIANO

Präzision Schleifmaschine mit einfacher Handhabung
Precision grinder easy handling
Rectifieuse de précision pour une facilité d'utilisation
Rettifica di precisione

Einfache Handhabung mit hoher Produktivität und Präzision
Easy handling with high productivity and precision
Rectifieuse de précision pour une facilité d'utilisation et haute productivité
Semplicità d'uso con elevata produttività e precisione

		FSG 3A 818	FSG 3A 1224	FSG 1224 AD III	FSG 1632/1640 AD III
↔	mm	450	610	610	810 / 1.015
↕	mm	215	355	355	455
⟳	min^{-1}	2.850	1.450	1.450	1.450
⚖	kg	1.190	2.100	2.200	2.900 / 3.500

Hohe Produktivität und großer Verfahrweg
High productivity and big working area
Grand parcours et haute production
Alta produttività con grande corse

		FSG 2040/2060 AD III	FSG 2440/60/80 AD-S
←→	mm	1.000 / 1.500	1.000 / 1.500 / 2.000
↑↓	mm	550	675
	min^{-1}	1.450	1.450
	kg	6.200 / 7.200	8.400 / 9.800 / 10.600

FLACHSCHLEIFMASCHINEN
SURFACE GRINDER
RECTIFIEUSES PLANES
RETTIFICATRICI IN PIANO

CNC gesteuert bis 5 Achsen mit Eingabemasken
CNC controlled 5 axes with job shop progamming
Commande CNC jusqu'à 5 axes et masque de saisie
CNC controllo fino a 5 asse programma-zione semplificata

Große Verfahrwege
CNC gesteuert bis 4 Achsen
Big working area till 4 axes
Grand parcours ainsi qu'une commande CNC jusqu'à 4 axes
Grande corse CNC controllato fino a 4 assi

		SMART 818	SMART 12	SMART 16	SMART 24
↔	mm	460	610	1.015	1.000 - 2.000
↕	mm	224	405	505	600
	min^{-1}	2.850	1.450	1.450	1.450
	kg	1.210	2.200	3.500	8.400 - 10.600

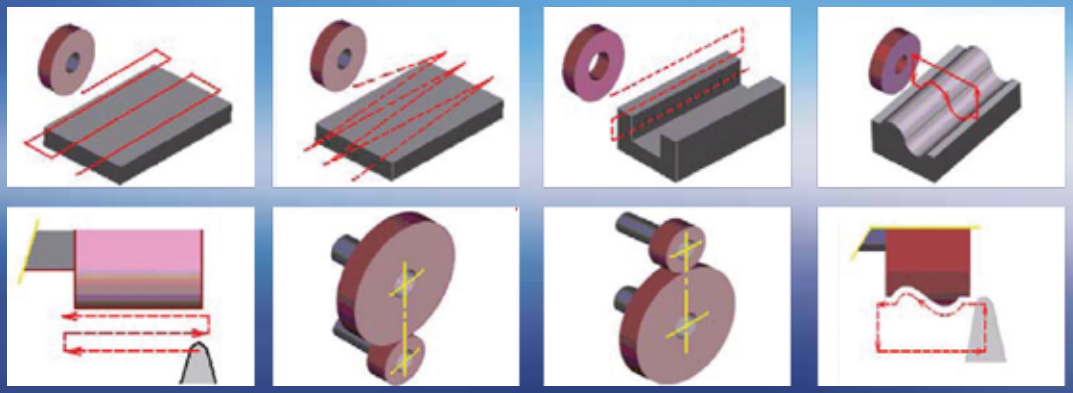

MASCHINEN WAGNER

RUNDSCHLEIFMASCHINEN
CYLINDRICAL GRINDING
RECTIFIEUSES CYLINDRIQUES
RETTIFICATRICI IN TONDO

Ideal Einzelteil und Kleinserien
Good for single and mid size batch
Idéal pour les pièces unitaires et les petites séries
Ideale per pezzi singoli e piccole serie

4 Achsen CNC
4 axis CNC
CNC 4 axes
4 assi CNC

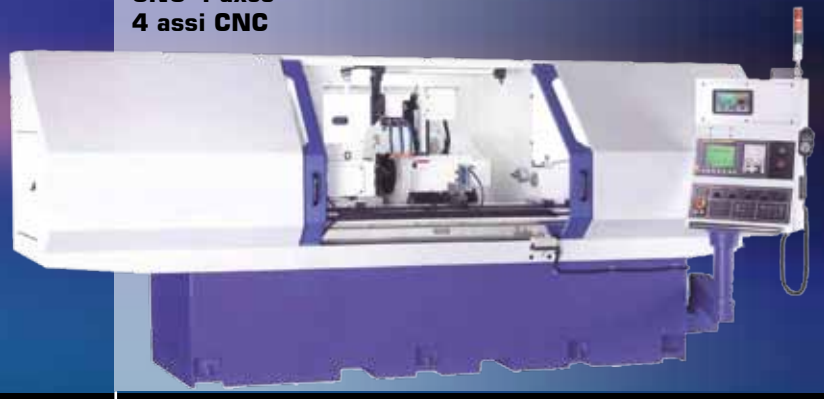

		WCG 1224/1240/1260/1280 A	WCG 1424/1440/1460/1480 A	WCG CNC
↔	mm	600 - 3.000	600 - 2.000	auf Anfrage
↕	mm	320	380	on request
⟳	min^{-1}	25 - 350	25 - 350	sur demande
⚖	kg	3.700 - 6.400	3.700 - 6.400	su richiesta

WAGNER

MASCHINEN WAGNER

06

DREHMASCHINEN / LATHES
TOURS / TORNI

FRÄSMASCHINEN / MILLING
FRAISEUSES / FRESATRICI

BOHRMASCHINEN / DRILLING
PERCEUSES / TRAPANI

UNIVERSAL-DREHMASCHINEN
UNIVERSAL LATHES
TOURS UNIVERSELS
TORNI UNIVERSALI

	DLC 180 B	DLC 200 B	WDR 205 | 255	WDR 205 | 255 VS	WDR 330 | 380	WDR 330 | 380 VS
mm	360/220	400/210	410/230 | 510/320	410/230 | 510/320	660/410 | 760/510	660/410 | 760/510
mm	1.000	1.000 + 1.500	1.100 - 3.100	1.100 - 3.100	1.000 - 6.000	1.000 - 6.000
min^{-1}	2.000	1.600	2.000	2.700 | 2.500	1.250	1.500 | 1.000
kg	900	2.200 / 2.400	2.000 - 2.150	2.000 - 2.150	2.400 - 2.600	2.400 - 2.600

MASCHINEN WAGNER

UNIVERSAL-DREHMASCHINEN
UNIVERSAL LATHES
TOURS UNIVERSELS
TORNI UNIVERSALI

		WDR 440 | 490	WDR 440 | 490 VS	WDR 500 | 550	WDR 500 | 550 VS
	mm	880/640 | 980/740	880/640 | 980/740	1.000/690 | 1.100/790	1.000/690 | 1.100/790
	mm	1.100 - 10.000	1.100 - 10.000	1.000 - 16.000	1.000 - 16.000
	min^{-1}	1.000 | 800	1.000 | 800	420	600
	kg	3.300 - 11.900	3.300 - 11.900	5.900 - 26.900	5.900 - 26.900

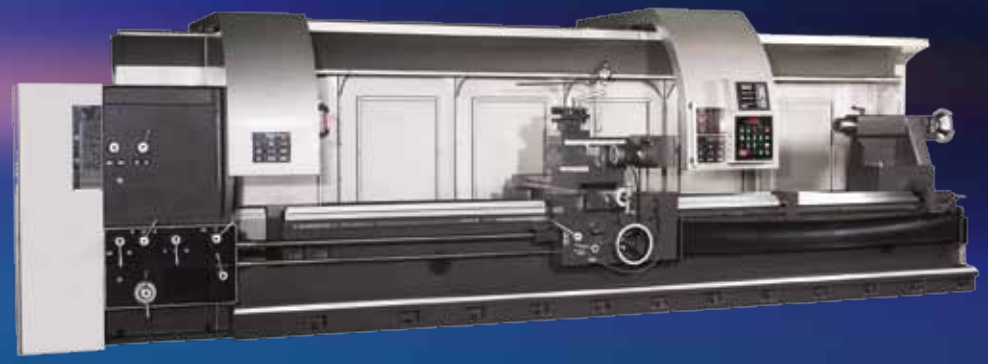

UNIVERSAL-FRÄSMASCHINEN
MILLING MACHINES
FRAISEUSES UNIVERSELS
FRESATRICI UNIVERSALI

	MFC 1270	MFT 1400	HVF	BVT 1270 2VS	WBK 1600
mm	680 x 400 x 410	905 x 420 x 470	970 x 400 x 400	1.000 x 480 x 590	1.600 x 800 x 630
kW	2,25	3,7	3,75	3,75	5,5 / 7,5
min^{-1}	410 - 3.500	50 - 3.500	70 - 1.050	70 - 3.800	60 - 3.000
kg	1.550	1.700	2.430	2.400	7.000

UNIVERSAL-FRÄSMASCHINEN
MILLING MACHINES
FRAISEUSES UNIVERSELS
FRESATRICI UNIVERSALI

MASCHINEN WAGNER

BOHRMASCHINEN
DRILLING MACHINES
PERCEUSES
TRAPANI

	FCA 400 FCA 500	FTA 400	FTA 600	PCR 40 PRC 50	PCR 60 / 80 / 100	WRT 66-1300 WRT 66-1700
mm	400 x 300 x 355 500 x 400 x 350	400/385 x 200/185 x 380/365	600/585 x 480/465 x 400/385	40 50	60 / 80 / 100	55
kW	2,2 / 3,0	2,2	3,75	3 4	5,5 / 7,5 / 15	3,7
min^{-1}	40 - 2.000	12/50 - 2.000	18/40 - 2.000	8 / 40 - 1.500 16 / 25 - 2.000	16 / 25 - 1.600 // 16 / 16 - 125 // 22 / 8 - 1.000	30 - 1.500
kg	1.200 1.300	1.180	1.480	1.800 3.500	7.300 / 10.500 / 20.000	2.250 3.250

TRENNJAEGER

TRENNJAEGER®

07

KREISSÄGEN / CIRCULAR SAWS
SCIES CIRCULAIRES / SEGATRICI CIRCOLARI

BANDSÄGEN / BANDSAWS
SCIES À RUBAN / SECATRII A NASTRO

TRENNSÄGEN / FRICTION SAWS
TRONCONNEUSES / TRONCATRICI

KREISSÄGEMASCHINEN
CIRCULAR SAWING MACHINES
SCIES CIRCULAIRES
SEGATRICI CIRCOLARI

TRENNJAEGER®

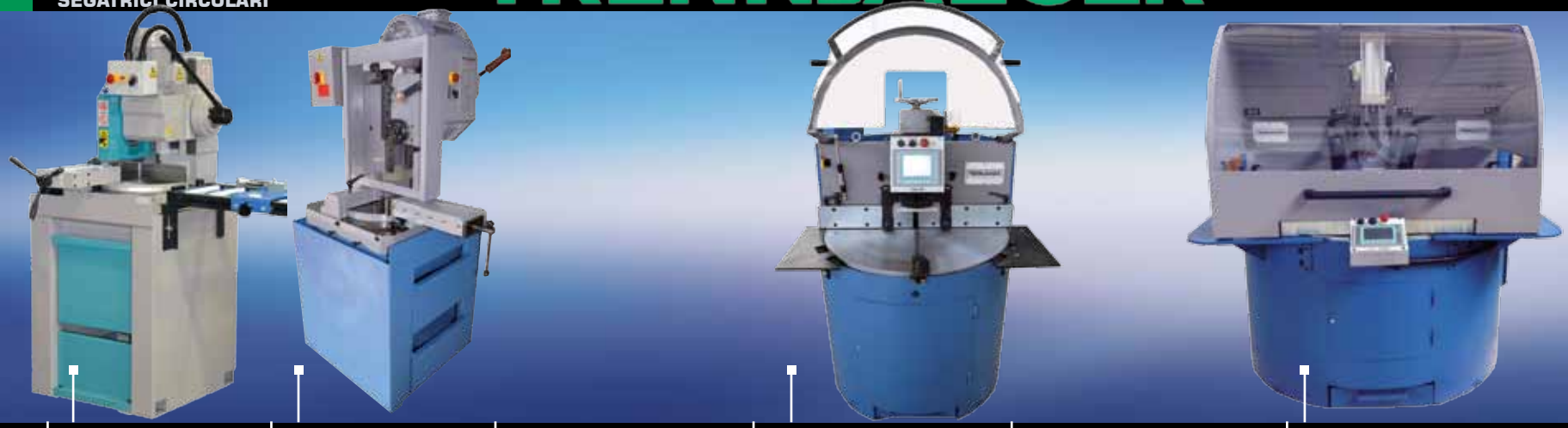

	S 315	VCT 400	VCT 400 HA	TUS 470 HA	LTS 520 HA	LTS 760 HA
mm	315	400	400	450 / 470	550	760 Stahl / 700 Alu
m/min	17/33	22/44	22/44	10 - 80	10 - 80	10 - 80 / 3.000
mm (90°)	108 / 93 x 93	140 / 140 x 140	140 / 140 x 140	140 / 110 x 110	180 / 330 x 180	235 / 290 x 235
mm (90°)	150 x 90	210 x 120	210 x 120	290 x 70	500 x 115	540 x 135

KREISSÄGEAUTOMATEN
AUTOMATIC CIRCULAR SAWING MACHINES
SCIES CIRCULAIRES AUTOMATIQUE
SEGATRICE CIRCOLARE AUTOMATICA

	VCT 400 A	LTS 520 A - CNC	SPA 75 / 100 / 150 / 230 HM
mm	400	550	280 - 750
m/min	10 - 80	10 - 80	20 - 160
mm (90°)	140 / 140 x 140	180 / 330 x 180	15 - 75 / 20 - 100 / 25 - 160 / 50 - 230 60 x 60 / 80 x 80 / 110 x 110 / 165 - 165
mm (90°)	210 x 120	400 x 170	15 - 60 / 20 - 80 / 25 - 110 / 50 - 165

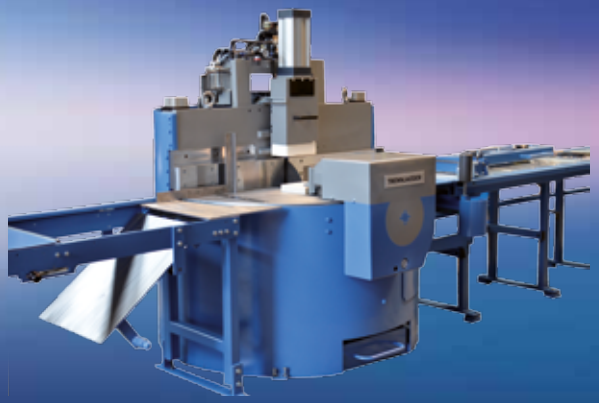

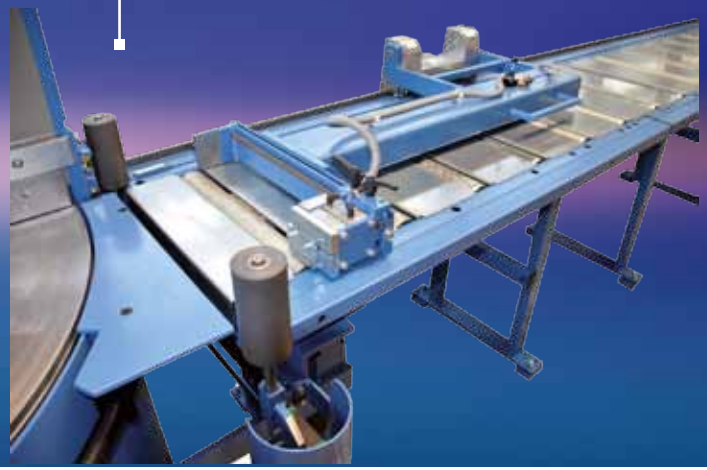

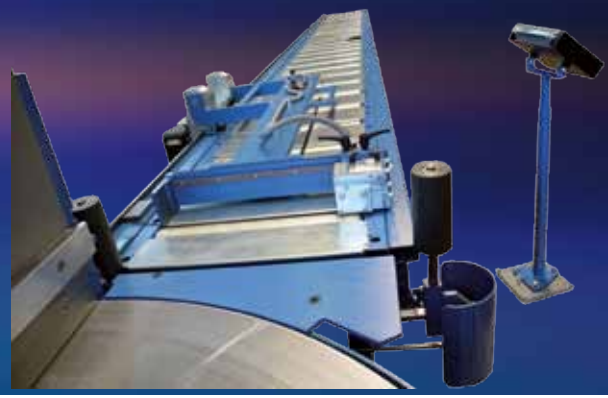

KREISSÄGEMASCHINEN
CIRCULAR SAWING MACHINES
SCIES CIRCULAIRES
SEGATRICI CIRCOLARI

TRENNJAEGER®

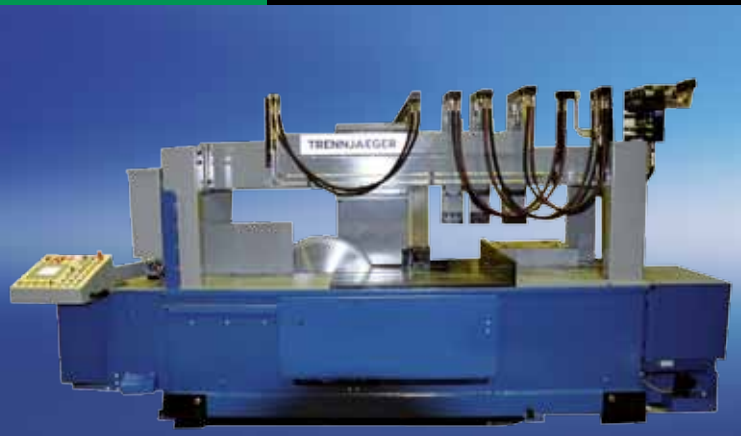

	PMC 12 / PMC 12 L	TS 3 / TS 4 / TS 4L	PMC 108	PMC 12 S / PMC 12 SL PMC 12 R/P	PMC 16	TS 3 HM
mm	910 / 1.010	1.010 / 1.310 / 1.420	560 / 660 / 710	910 / 910 / 1.010	1.310	800
m/min	10 - 80	10 - 80	10 - 80	10 - 80 / 120 - 330 10 - 80 10 - 80	10 - 80	10 - 130
mm (90°)	300 / 360 x 1.000	360 / 360 x 1.000 450 / 450 x 1.000 510 / 510 x 1.200	225 / 225 x 1.000	300 / 300 x 1.000 300 / 60 x 1.500 360 / 360 x 1.200	450 / 450 x 1.000	225 / 225 x 1.000
mm (45°)	300 / 360 x 700	360 / 360 x 700 450 / 450 x 700 510 / 510 x 900				
mm (30°)	300 / 360 x 510	360 / 360 x 510 450 / 450 x 510 510 / 510 x 700				

TRENNSÄGEN/TRENNMASCHINEN
FRICTION SAWS
TRONCONNEUSES
TRONCATRICI

	UNI 9 UNI 9 Automat	UNITRENN 520 HA/520 M	UNITRENN 250 HA/350 HA/410 HA/510 HA UNITRENN 200 / 250 / 350 / 410	TJ PI 8/10/11/12
mm	560	520	200 - 510	305 - 500
m/min	3.000 U/min.	3.000 U/min.	80 m/sec.	80 m/sec.
mm (90°)		110 / 110 x 110	30 - 180 / 40 x 40 - 170 x 170	80 - 110 / 80 x 80 - 130 x 130
mm (90°)	1.000 / 1.500 x 80	450 x 70 x 3 450 x 110 x 4	40 x 40 - 170 x 170	80 x 160 - 100 x 200

HORIZONTAL-BANDSÄGEMASCHINEN
HORIZONTAL BANDSAWS
SCIES À RUBAN HORIZONTALES
SEGATRICI A NASTRO ORIZZONTALE

TRENNJAEGER®

	TEBA 200 L	TEBA 220 DG TEBA 250 DG/DGHA	TEBA 300 DG/DGHA	TEBA 330 DG/DGHA	TEBA 380/500 DGHA	TEBA 361 GHA	TEBA 362 HA TEBA 432 HA
mm	200	220 / 250	300	330	380 / 500	305	305 / 360
m/min	35 / 70	40 / 80	35 / 70	15 - 90	20 - 90	16 - 73	16-73 / 10-100
mm (90°)	200 / 190 x 190	220 / 220 x 220 250 / 240 x 240	300 / 300 x 300	330 / 320 x 320	380 / 340 x 340 500 / 450 x 450	305 / 305 x 305	305 / 305 x 305 360 / 360 x 360
mm (90°)	185 x 230	265 x 150 300 x 160	300 x 290	400 x 200	510 x 340 620 x 450	360 x 305	305 x 360 360 x 430

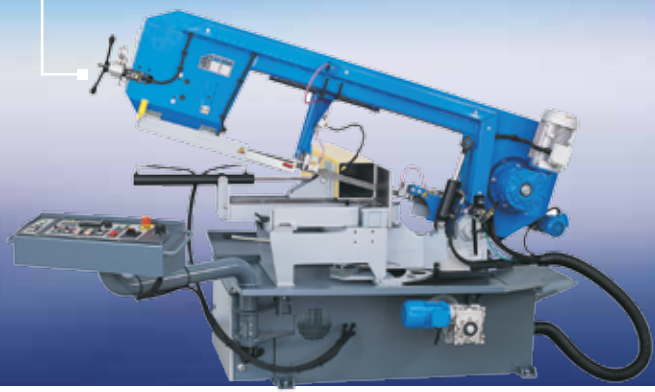

BANDSÄGE-AUTOMATEN
AUTOMATIC BANDSAWS
SCIES À RUBAN AUTOMATIQUES
SEGATRICI A NASTRO AUTOMATICA

	TEBA 250 A-NC	TEBA 300 A-NC	TEBA 330 A-NC	TEBA 362/432 Auto	TEBA 620 DGA-CNC
mm	250	300	330	305 / 360	450
m/min	15 - 90	15 - 90	15 - 90	10 - 100 12 - 115	15 - 90
mm (90°)	250 / 235 x 235	300 / 285 x 285	330 / 310 x 310	305 / 305 x 305 360 / 360 x 360	450 / 450 x 450
mm (90°)	235 x 240	360 x 285	360 x 310	360 x 305 430 x 360	620 x 450

VERTIKAL-BANDSÄGEN
VERTICAL BANDSAWS
SCIES À RUBAN VERTICALES
SEGATRICI A NASTRO VERTICALI

ALUMINIUMSÄGEN
SAWS ALUMINIUM
SCIES ALUMINIUM
SEGATRICI PER ALLUMINIO

TRENNJAEGER®

	KV 40/50/60/100		WAK 350 M/HA	WAK-TL 350/400/500/600 HA	WAK-TL 350 A / 500 A / 500 A-NC / 600 A
mm	410/520/620/1000 x 300	mm	350	350 / 400 / 500 / 600	350 / 500 / 600
m/min	15-55 / 96 - 390	m/min	3.000 U/min	3.000 U/min	3.000 U/min
mm (90°)	300 x 300	mm (90°)	100 100 x 100	12 / 130 / 180 / 225 // 110 x 110 / 110 x 110 // 150 x 150 / 210 x 210	125 / 180 / 225 110 x 110 / 150 x 150 / 210 x 210
mm (90°)	410 - 1.000 x 300	mm (90°)	150 x 100	175 x 75 - 300 x 130	175 x 75 / 300 x 125

MASCHINEN WAGNER

08

TAFELSCHEREN / ABKANTBÄNKE
SHEARING MACHINES / SHEETMETAL BENDING
CISAILLES / PRESSES PLIEUSES
CESOIA A GHIGLIOTTINA / PIEGATRICE A GREMBIALE

TAFELSCHEREN
SHEARING MACHINES
CISAILLES
CESOIA A GHIGLIOTTINA

		WMT 1350 x 3 WMT 2050 x 3	WMT 2050 x 4 WMT 3050 x 4	WTS 3006 / 3010 / 3013	WBM 2050 / 3100
	mm	3	4	6 / 10 / 13	3 / 5
↔	mm	1.350 2.050	2.050 3.050	3.050	2.050 / 3.100
kW	kW	3	7,5	7,5	auf Anfrage
	kg	965 1.250	2.600 3.550	6.900 / 10.000 / 12.500	2.100 / 6.410

MASCHINEN WAGNER

ABKANTBÄNKE MANUELL
SHEETMETAL BENDING MACHINES
PRESSES PLIEUSES MANUELLES
PIEGATRICE A GREMBIALE

		WAB 30135	WAB 30175	WAB 30200
	mm	135	175	220
← →	mm	3.700	3.700	3.700
kW	kW	11	15	18,5
	kg	8.600	9.900	12.000

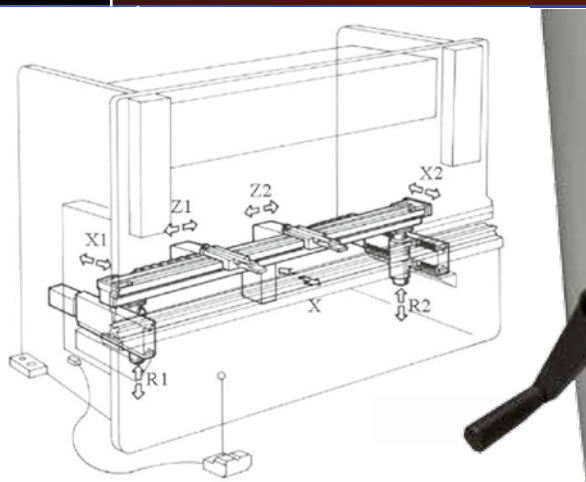

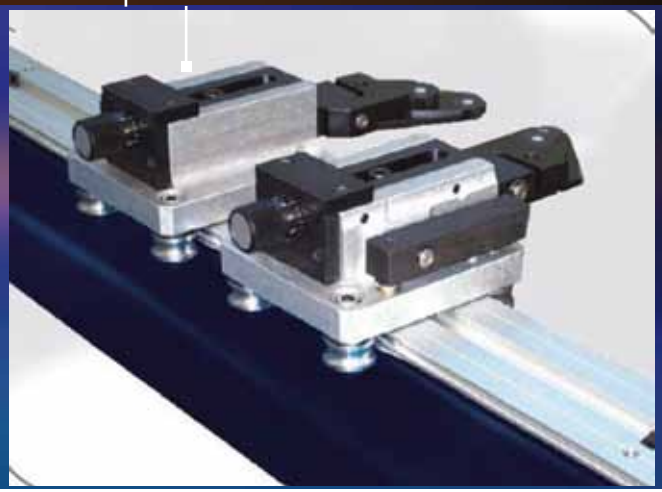

WAGNER SERVICES

QUALITÄT SEIT 1966

SERVICE
- Für alle Maschinen von WAGNER und TRENNJAEGER
- Hotline für Technik und Programmierung
- Service-Mitarbeiter vor Ort
- Wartungsverträge
- Überholung von TRENNJAEGER-Anlage

ERSATZTEIL
- Ersatzteile in der Regel ab Lager
- Verbrauchsmaterial

MASCHINENVERMESSUNG
- RENISHAW Kreisformtest
- RENISHAW Laser-Vermessung

SCHULUNG
- Individuelle Schulung vor Ort
- Steuerungen SIEMENS, FAGOR, FANUC und HEIDENHAIN

FINANZIERUNG
- Maschinenfinanzierung
- Inzahlungnahme

BERATUNG
- Technologieberatung vor Ort

QUALITY SINCE 1966

SERVICE
- For all WAGNER and TRENNJAEGER machines
- Hotline for technical assistance and programming
- Service people on site
- Maintenance contracts
- Refitting of TRENNJAEGER machinery

SPARE PARTS
- Regular spare parts on stock
- Consumable material on stock

MEASURING THE MACHINES
- Ball – bar test RENISHAW
- Laser – measuring RENISHAW

TRAINING
- Individual training on site
- Training for control systems SIEMENS, FAGOR, FANUC and HEIDENHAIN

FINANCING
- Financing of machine
- Take-back of machine

CONSULTING
- Technology consulting on site

MASCHINEN WAGNER

QUALITÉ DEPUIS 1966

SERVICE APRÈS VENTE
- Pour toute les machines des marques WAGNER et TRENNJAEGER
- Une HOTLINE pour toutes vos questions d'ordre technique et de programmation.
- Nos techniciens se déplacent chez vous
- Contrat de maintenance
- Retrofit de vos équipements TRENNJAEGER

PIÈCES DÉTACHÉES
- Stock important de pièces détachées
- Matériel d'occasion

MESURES MACHINES
- Défaut circulaire :RENISHAW Ballbar
- Mesures laser :RENISHAW

FORMATION
- Formation individuel dans vos locaux
- Commande numérique SIEMENS, FAGOR, FANUC, HEIDENHAIN

FINANCEMENT
- Offre de financement
- Reprise de votre ancienne machine

CONSEIL
- Conseils technologiques dans vos locaux ou sur place

QUALITÀ DAL 1966

ASSISTENZA
- per tutte le macchine WAGNER e TRENNJAEGER
- Hotline per assistenza tecnica e programmazione
- Assistenza-collaboratore in loco
- contratti di assistenza
- revisione impianti TRENNJAEGER

PEZZI DI RICAMBIO
- Pezzi di ricambio solitamente in magazzino
- Materiale di consumo

RILEVAMENTO MACCHINE
- Test a forma circolare RENISHAW
- Misurazione Laser RENISHAW

CORSO
- corso individuale in loco
- controlli SIEMENS, FAGOR, FANUC e HEIDENHAIN

FINANZIAMENTO
- finanziamento macchina
- accettazione in pagamento

CONSULENZA
- Consulenza tecnologica in loco

MASCHINEN WAGNER

MASCHINEN-WAGNER
WERKZEUGMASCHINEN GMBH
ROBERT-BOSCH-STR. 1
77871 RENCHEN
TEL 0 78 43 / 700-0
FAX 0 78 43 / 15 10

WWW.WAGNER-MASCHINEN.DE
INFO@WAGNER-MASCHINEN.DE

WAGNER QUALITY SERVICE

QUALITÄT SEIT 1966

BELGIEN	ISEGEM	0032 - 513 106 72
BULGARIEN	SOFIA	00359 - 296 090 10
DÄNEMARK	MIDDELFART	0045 - 617 076 01
FRANKREICH	STRASBOURG	0033 - 889 811 12
ITALIEN	MILANO	0039 - 0290 980 405
KROATIEN	ZAGREB	00385 - 981 791 717
NIEDERLANDE	LELYSTAD	0031 - 320 212 558
ÖSTERREICH	ENZESFELD	0043 - 676 974 59 69
ÖSTERREICH	KUFSTEIN	0043 - 537 262 769
POLEN	WROCLAW	0048 - 601 208 687
POLEN	BYDGOSZCZ	0048 - 601 837 277
SCHWEDEN	GÖTEBORG	0046 - 322 633 560
SLOWENIEN	MARIBOR	00386 - 316 319 27
TSCHECHEI	ROKYCANY	0042 - 371 727 949
UNGARN	BUDAPEST	0036 - 132 976 33
RUMÄNIEN	BRASOV	0040 - 745 385 917
RUSSLAND	MOSKAU	0074 - 955 893 934